REV	DESCRIPTION	DATE	APPROVED
A	新版发行	2024.11.08	HHM

ROHS Compliant REACH

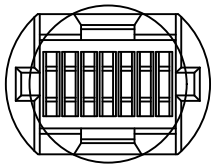

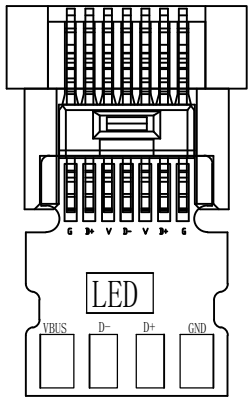

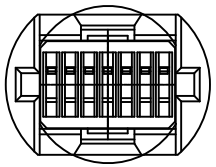

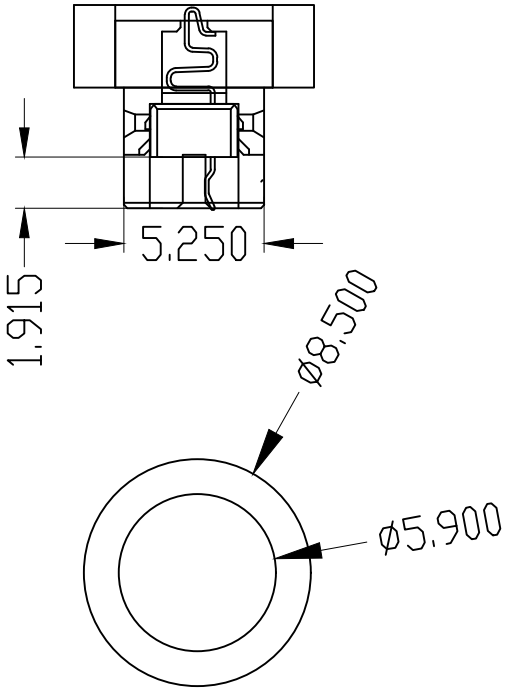

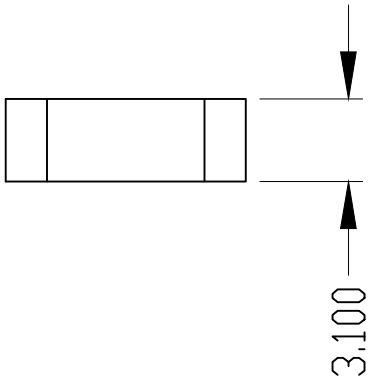

1.产品功能；

1.1 5V 5A 快电、数据传输

2.电气性能：

2.1 绝缘（Min）：100M欧。
2.2 额定电流（Min）：5.0V-2.0A.
2.3 额定电压（Min）：100VAC。
2.4 端子接触阻抗（Max):40毫欧.
2.5 工作温度：0 - 50度。
2.6 插入力（Min）：0.5-2.0KG.
2.7 拔出力（Min）：≥0.8KG≤2.0KG.
2.8 插拔寿命：30次/分钟，5000CYCLES.

3.盐雾测试：5%盐水,35℃，24小时表面无氧化。
4.所用材质符合RoHS要求。

1	PCB板	正反两面带常亮蓝灯，沉金板；镀金2u T=0.8	1	PCS
2	端子	7025R-EH T=0.15mm 按客户要求镀金;镀锡100u″,镀镍50u″;	1	PCS
3	胶芯	LCP+30%GF,UL94V-0(改性+树脂40%),白色,耐温280°；	1	PCS
4	磁铁	磁性N48 镀铜镍150u T=3.20	1	PCS
5			1	PCS
6			1	PCS
7			1	SET

CUSTOMER DRAWING

UNITS mm	SCALE 1:1	SHEET 1 OF 1
PROJECTION:	DRAW: DAP	
GENERAL TOLERANCE 0. ±0.35 0.0 ±0.25 0.00 ±0.15 0.° ±4° 0.0° ±3°	CHECK: HWT	
	APPD: HHM	

铭创科技（东莞）有限公司
Mingchuang Technology (Dongguan) Co., Ltd.

TITLE 圆形磁吸底座 7PIN

MAT'L SEE TABLE	FINISH SEE TABLE	
DWG.NO. C150702A	PART NO.	SIZE A4