REV	DESCRIPTION	DATE	APPROVED

ROHS Compliant REACH

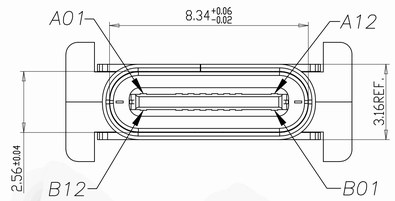

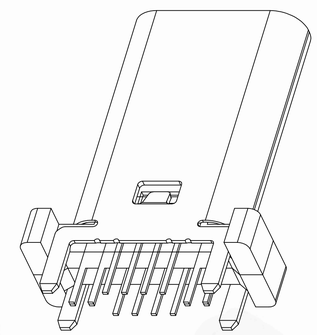

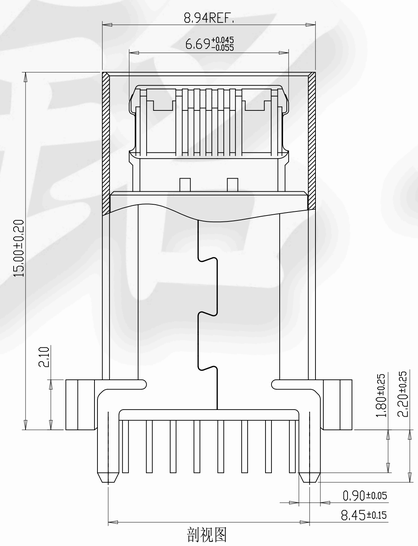

剖视图

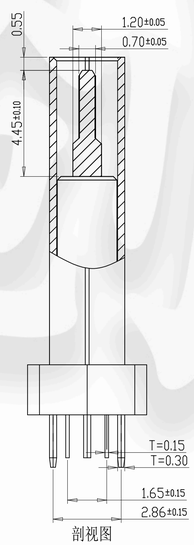

剖视图

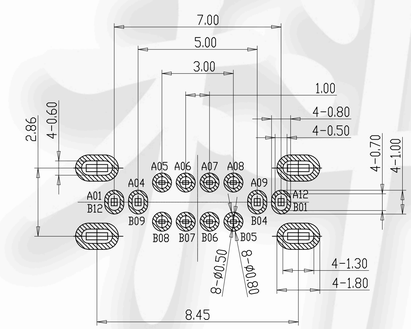

RECOMMENDED P.C.B. LAYOUT (俯视图)
TOLERANCE UNSPECIFIED ±0.05mm

特性：

一、电气性能：EICTRICAL
1. 额定电流：5.0A
2. 接触阻抗：40 MILLIOHMS MAX
3. 耐电压：150V AC / 1 mA MAX
4. 绝缘阻抗：150V DC/100 MEGA OHMS MIN

二、机械性能：
1. 插入力：5~20N
2. 拔出力：8~20N
3. 使用寿命：10000次、拔出力 6N MIN

三、材料：MATERIAL
1. 塑胶：LCP/PA9T UL94V-0
2. 端子：C7025 T=0.15MM
3. 外壳：SUS304 T=0.30MM
4. 卡勾：SUS304 T=0.15MM

四、电镀:FINISH
1. 端子：接触点镀金1U"MIN
PIN脚焊接区域镀锡60U"MIN.
2. 外壳：镀镍50U"MIN（盐雾48H）

五、电镀品需做粘锡测试：粘锡面积达到95%以上。

六、SMT回流焊（峰值260° C±5° C）不能起泡、
熔胶、变色不良（变形在公差范围以内）

七、工作温度：-40° C~+85° C

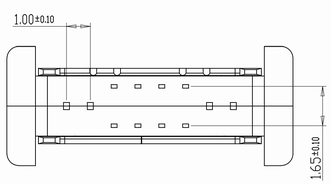

A1	GND	B12	GND
A4	VBUS	B9	VBUS
A5	CC1	B8	SBU2
A6	D+	B7	D-
A7	D-	B6	D+
A8	SBU1	B5	CC2
A9	VBUS	B4	VBUS
A12	GND	B1	GND
PIN	SIGNAL NAME	PIN	SIGNAL NAME

CUSTOMER DRAWING

UNITS: mm	SCALE: 1:1	SHEET
PROJECTION:	DRAW: DAP	
GENERAL TOLERANCE 0. ±0.50 0.0 ±0.30 0.00 ±0.10 0.° ±2° 0.0° ±1°	CHECK: HWT APPD: HHM	

铭创科技（东莞）有限公司
Mingchuang Technology (Dongguan) Co., Ltd

TITLE	TYPE-C 立式母座16PIN 立插15.0
MAT'L	SEE TABLE
FINISH	SEE TABLE
DWG. NO.	1228.TCF.16LS.Z3
PART NO.	
SIZE	A4