REV	DESCRIPTION	DATE	APPROVED
A	新板发行	2021.03.23	HHM

ROHS Compliant REACH

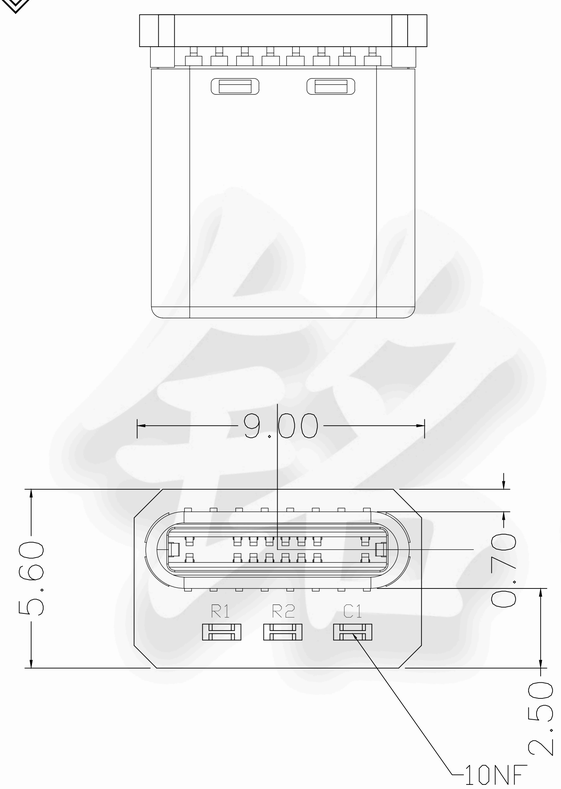

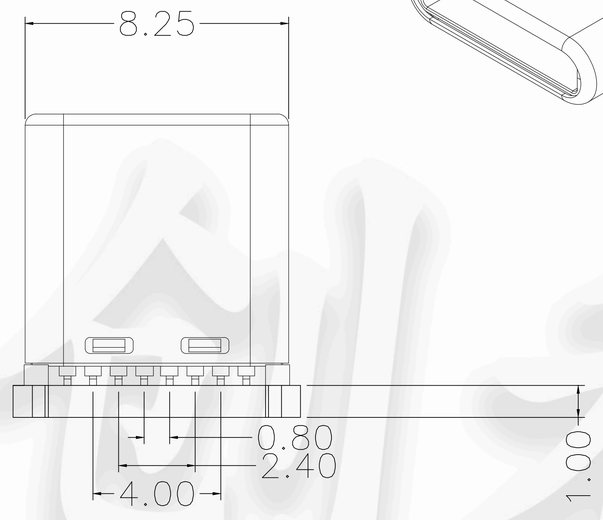

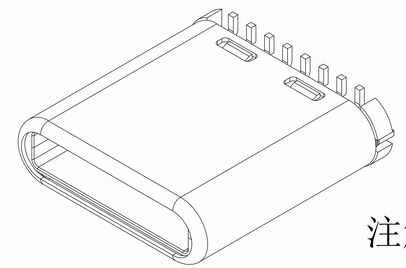

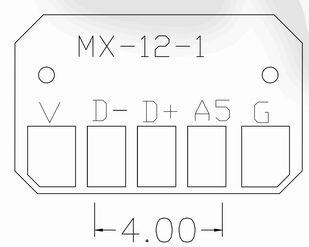

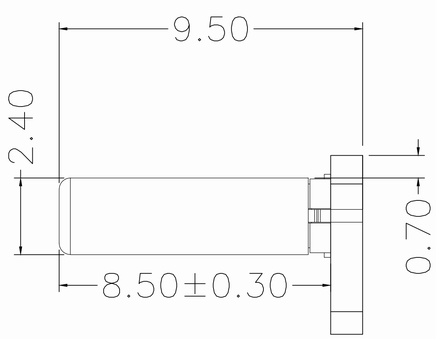

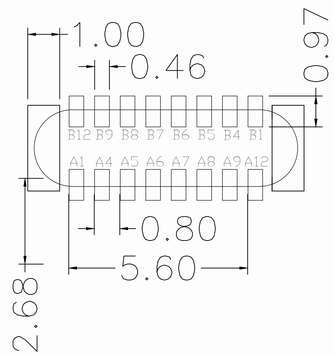

注解：

一、电气性能

1、额定电压：5V DC(RMS)

2、额定电流：1-3A

3、工作环境：-25° C~+80° C

二、电气规格

1、P.C.Board 厚度：0.8±0.05mm

2、TYEP C插头

3、电阻：

三、盐雾测试：5%的盐水，35° C 24H表面无氧化

四、产品以封样为准

CUSTOMER DRAWING			铭创科技（东莞）有限公司 Mingchuang Technology (Dongguan) Co., Ltd.
UNITS mm	SCALE 1:1	SHEET 1 OF 1	
PROJECTION:	DRAW: DAP		TITLE TYPE C公头16PIN 立贴9.5 拉伸 带板五个焊盘
GENERAL TOLERANCE 0. ±0.35 0.0 ±0.25 0.00 ±0.15 0.° ±4° 0.0° ±3°	CHECK: HWT		MAT'L SEE TABLE / FINISH SEE TABLE
	APPD: HHM		DWG.NO. 0432.TCM.16YB.X73 / PART NO. ____ / SIZE A4