REV	DESCRIPTION	DATE	APPROVED
A	新板发行	2020.11.06	HHM

ROHS Compliant REACH

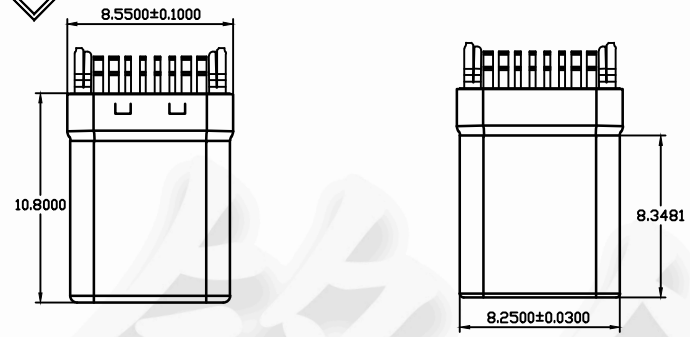

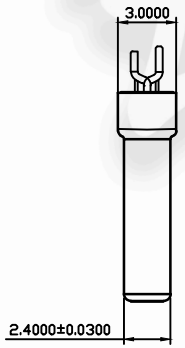

Type C-24PIN SOLDER TAIL
焊线式

特性：Specifications

电器 Electrical:

接触阻抗：初始最大不超过40mΩMax,测试后变化值不超过10mΩMax

耐电压：AC200V 60S/MIN,0.5mA Max:DC500V,60S/MIN,100ΩMax

绝缘阻抗：100M ohms MIN

材料：Matorial:

塑胶：UL 94V-0 LCP料高温塑胶

主体：LCP料黑色耐高温塑胶

护套：LCP料黑色耐高温塑胶

端子：C5191 0.15MM .

外壳：不锈钢201。

卡勾：不锈钢301。

电镀规格：

端子：半金锡，接触点镀金1u″，焊线处镀锡40-80u″.

外壳：镀亮镍盐雾24H（备注：可依客户 要求电镀外壳）

卡钩：前镍后锡

环保要求：ROHS,REACH标准.

包装方式：PE袋1000PCS/袋包装

USB TYPE C PIN ASSIGNMENTS

PIN NUMBER	SIGNAL NAME	PIN NUMBER	SIGNAL NAME
A1	GND	B12	GND
A4	VBUS	B9	VBUS
A5	CC1	B8	SBU2
A6	Dp1	B7	Dn2
A7	Dn1	B6	Dp2
A8	SBU1	B5	CC2
A9	VBUS	B4	VBUS
A12	GND	B1	GND

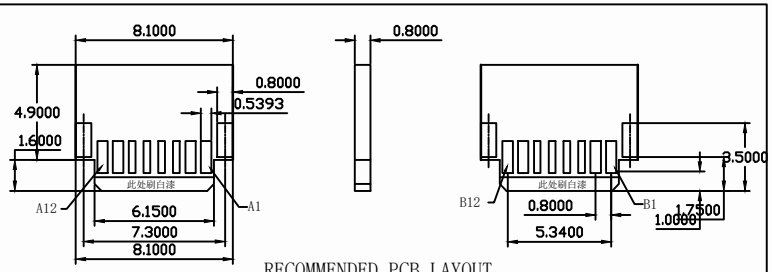

RECOMMENDED PCB LAYOUT
DEFAULT TOLERANCE:±0.05

CUSTOMER DRAWING			铭创科技（东莞）有限公司 Mingchuang Technology (Dongguan) Co., Ltd.	
UNITS mm	SCALE 1:1	SHEET 1 OF 2	TITLE	
PROJECTION:	DRAW: DAP			
GENERAL TOLERANCE 0. ±0.25 0.0 ±0.20 0.00 ±0.15 0.° ±3° 0.0° ±2°	CHECK: HWT		MAT'L SEE TABLE	FINISH SEE TABLE
	APPD: HHM		DWG.NO. 0405.TCM.16JB.D9	PART NO. ——— SIZE A4

铭创科技