REV	DESCRIPTION	DATE	APPROVED

ROHS Compliant REACH

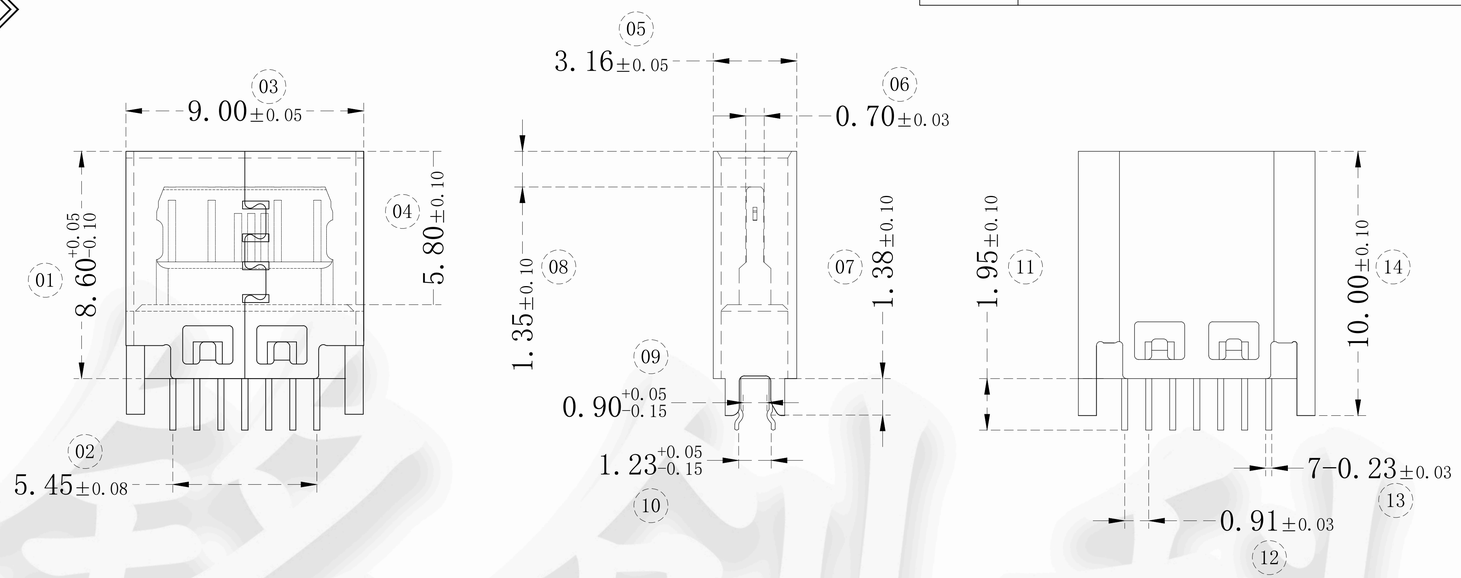

备注:

1. 电气测试:
1.1接触抗阻: 30mΩ MAX,
寿命后变化±10mΩ
1.2耐电压: 100V AC
1.3绝缘阻抗: 1000MΩ MIN
1.4额定电流 3A
2. 机械测试
2.1耐久测试: 10000次;
2.2插入力: 20N Max;
2.3拔出力: 8N Min;
3. 包装:

4. 环境
4.1工作温度: -55℃~+88℃

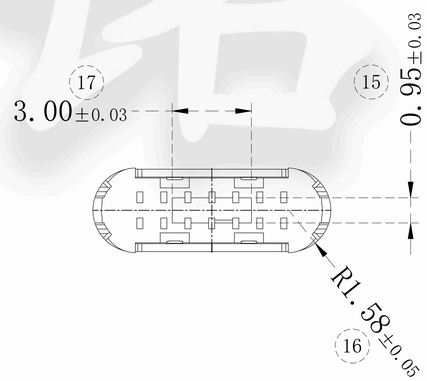

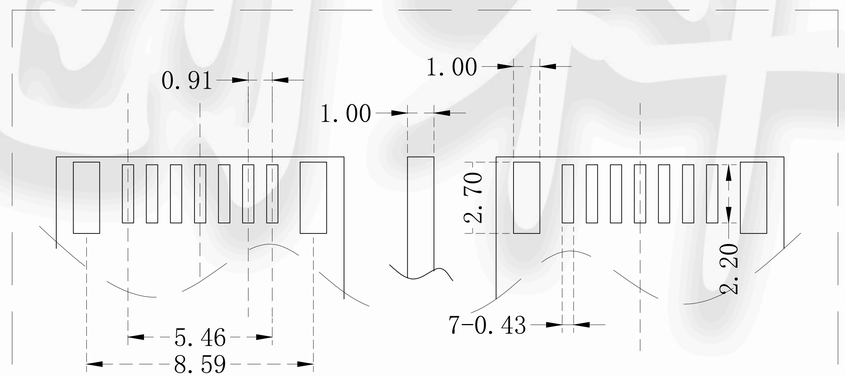

14P带地线PCB板焊盘位置图

接点定义放大图(14P)

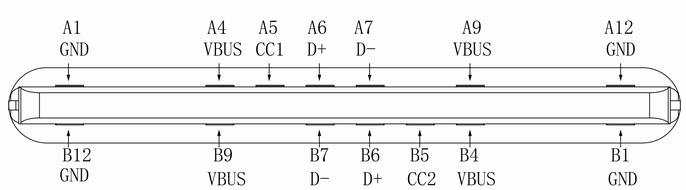

CUSTOMER DRAWING			铭创（东莞）科技有限公司 Mingchuang Technology (Dongguan) Co., Ltd		
UNITS mm	SCALE 1:1	SHEET			
PROJECTION:	DRAW: DAP		TITLE TYPE-C 夹板母座16PIN 夹板0.8 L=8.6 带鱼叉脚 针长2.4		
GENERAL TOLERANCE 0. ±0.15 0.0 ±0.10 0.00 ±0.05 0.000 ±0.02 0.° ±5° 0.0° ±2° 0.00° ±1° 0.000° ±0.5°	CHECK: HWT		MAT'L SEE TABLE	FINISH SEE TABLE	
	APPD: HHM		DWG. NO. 0344.TCF.16JB.J72	PART NO. ————	SIZE A4