REV	DESCRIPTION	DATE	APPROVED

ROHS Compliant REACH

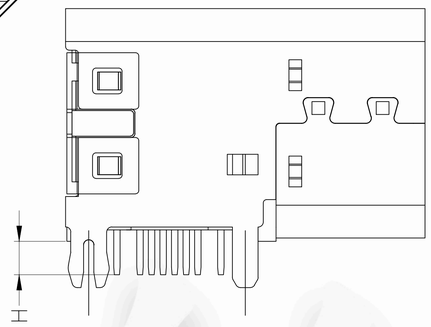

H	
	A针长1.3mm
	B针长1.6mm
	C针长2.0mm

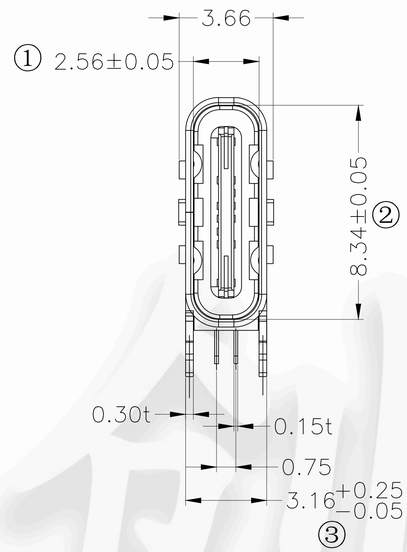

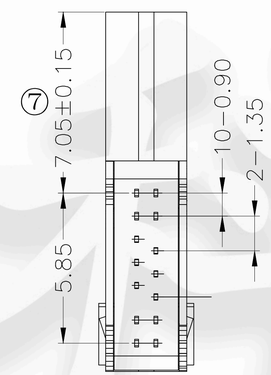

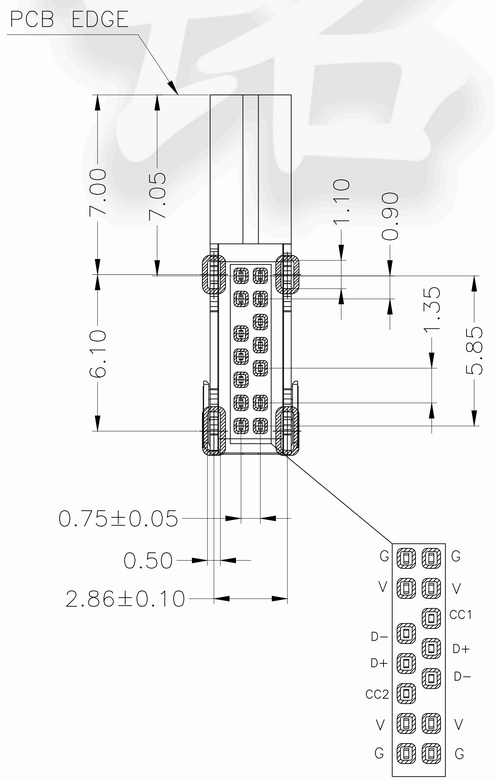

RECOMMENDED P.C.B. LAYOUT
TOLERANCE UNSPECIFIED ±0.05mm

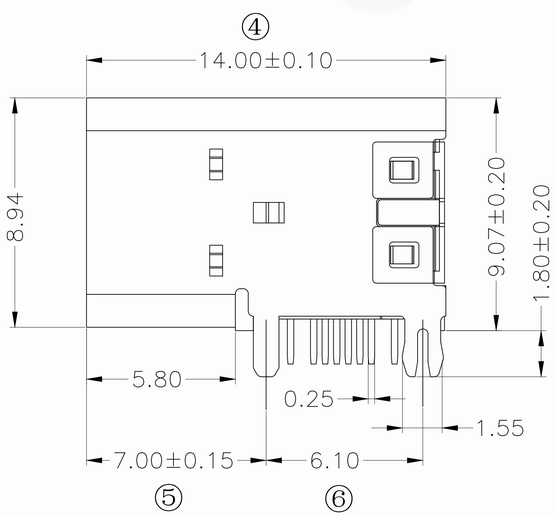

特性：

一、电气性能：ElCTRICAL
1. 额定电流：3.0A
2. 接触阻抗：30 MILLIOHMS MAX
3. 耐电压：150V AC / 1 mA MAX
4. 绝缘阻抗：150V DC/100 MEGA OHMS MIN

二、机械性能：
1. 插入力：5-20N
2. 拨出力：8-20N
3. 使用寿命：10000次

三、材料：MATERIAL
1. 塑胶：LCP+30%G.F黑色 UL94V-0
2. 端子：C2680 T=0.15MM
3. 外壳：SUS201 T=0.30MM
4. 卡勾：SUS201 T=0.12MM

四、电镀:FINISH
1. 端子：接触点镀金1U″
PIN脚焊接区域涮金.
2. 外壳：镀哑镍40U″MIN（盐雾24H)

五、电镀品需做粘锡测试：粘锡面积达到95%以上。

六、SMT回流焊（峰值260° C±5° C）不能起泡、熔胶、变色不良（变形在公差范围以内）

七、工作温度：-55° C~+85° C

八、盐雾测试：通过24H在浓度为5±1%盐水的盐雾测试无生锈现象；

九、管制重点尺寸。

序号	名 称	料 号	模具编号	规 格 要 求	数 量
⑥					
⑤	后 盖				
④	胶 芯				
③	接地片				
②	端 子				
①	外 壳				

CUSTOMER DRAWING

UNITS mm	SCALE 1:1	SHEET
PROJECTION:	DRAW: DAP	
GENERAL TOLERANCE 0. ±0.35 0.0 ±0.25 0.00 ±0.15 0.° ±4° 0.0° ±3°	CHECK: HWT	
	APPD: HHM	

铭创科技（东莞）有限公司
Mingchuang Technology (Dongguan) Co., Ltd

TITLE TYPE C母座14PIN 侧插 前小脚后鱼叉脚 针长1.6 三模 无弹		
MAT'L SEE TABLE	FINISH SEE TABLE	
DWG. NO. 0313.TCF.14CC.J25	PART NO.	SIZE A4